Ersatzteilübersicht

K2410 MALAGA SPECKSTEIN

FRONTANSICHT

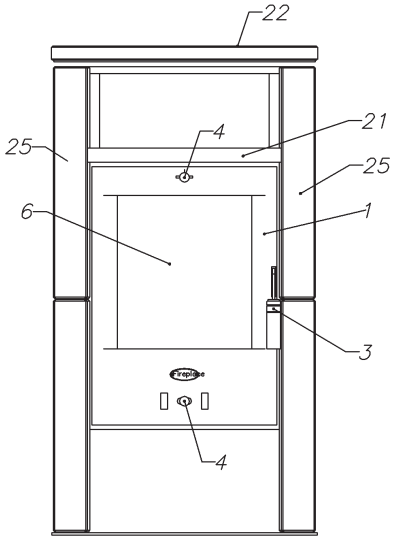

SEITENANSICHT

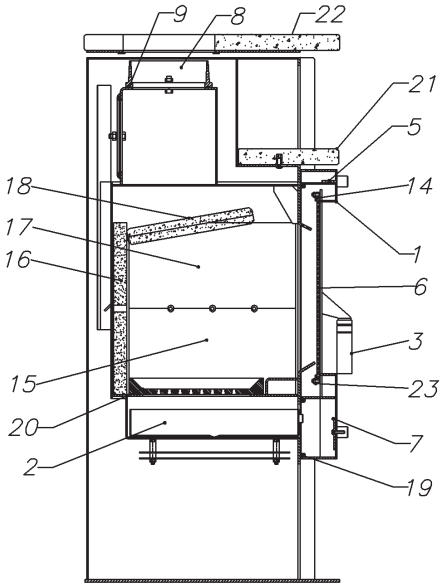

DETAILANSICHT

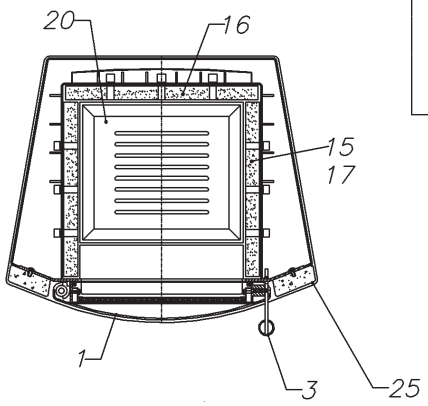

QUERSCHNITT VOM SCHARNIER DER FEUERRAMTÜR

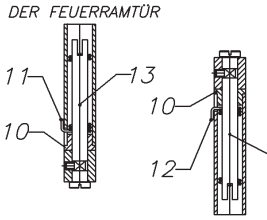

QUERSCHNITT DES SCHLOßBLECHS

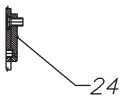

Position	insges. im Ofen (Stück)	Bezeichnung	Bestellnummer/Stück
1	1	Feuerraumtür komplett	8400-137
2	1	Aschekasten komplett	9900-250
3	1	Klinke	5600-052
4	2	Luftregelungsknopf	5833-023A
5	1	Luftregelungsblech	5311-254A
6	1	Hitzebeständiges Glas	5540-054A
7	1	Luftregelungsblech	5311-253A
8	1	Rauchrohrstutzen	3490-002A
9	1	Dichtung Ø7.5	1982-019/meter
10	2	Distanzhalter	5131-001B
11	1	Feder links	6536-002A
12	1	Feder rechts	6536-001A
13	2	Scharnierzapfen	5135-085A
14	2	Dichtung 8x2	1982-001/meter
15	2	Vermiculit	6081-166D
16	2	Vermiculit	6081-167D
17	2	Vermiculit	6081-317
18	1	Vermiculit	6081-318A
19	3	Dichtung Ø9	1982-011/meter
20	1	Feuerrost	5490-020A
21	1	Teefachplatte	6152-1190
22	1	Deckel	6152-1189
23	4	Scheibenhalter	6611-004A
24	1	Schloßblech	5025-003A
25	4	Seitenverkleidung	6152-1191
		Feuerraumauskleidung komplett	9900-380

Ersatzteilpreise finden Sie hinten in der Mappe!