AKROPOLIS 2002

2. Seite

Belső használatra !

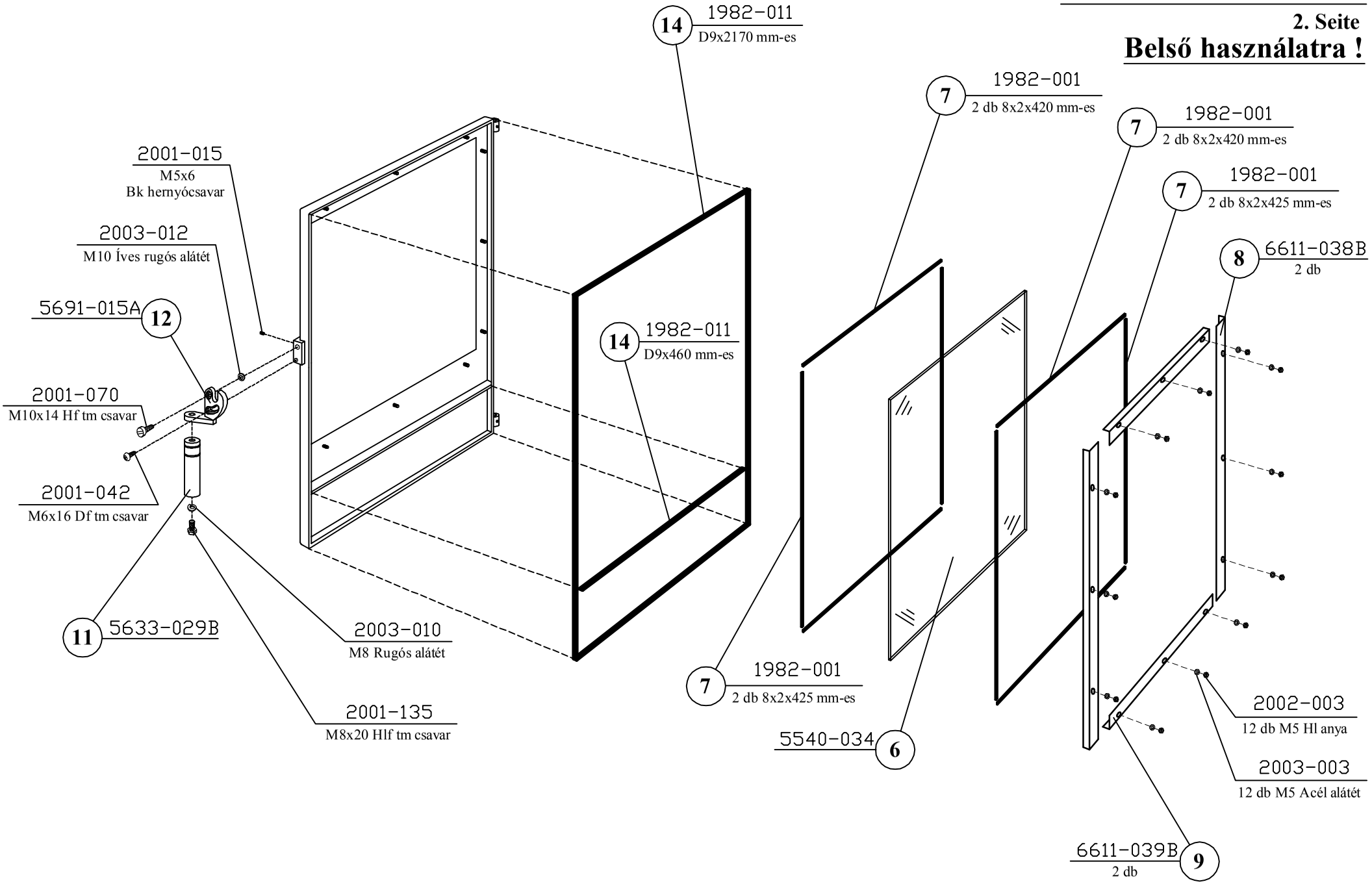

Product.: Lang

Create PDF files without this message by purchasing novaPDF printer (http://www.novapdf.com)