Belső használatra !

LYON K

2. Seite

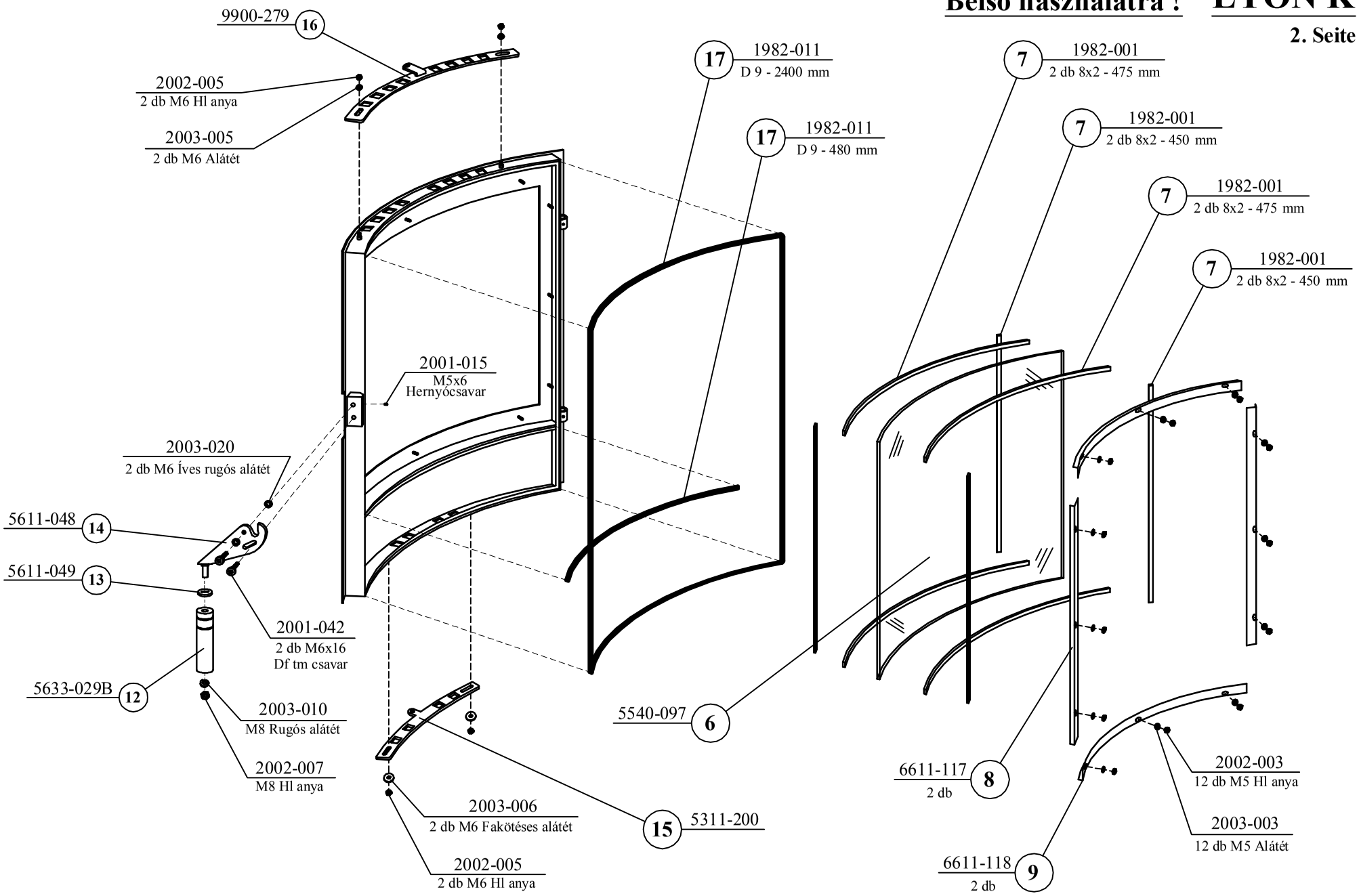

Product.: Lang

Create PDF files without this message by purchasing novaPDF printer (http://www.novapdf.com)