SAN MARINO

Position	insges. im Ofen (Stück)	Bezeichnung	Bemerkung	Bestellnummer/Stück
1.	1	Feuerraumtür Kpl.		8400-092A
2.	1	Aschenkasten Kpl.		9900-250
3.	1	Klinke Kpl.		5600-055
4.	2	Luftregelungsknopf		5833-023A
5.	1	Luftregelungsblech		5311-040A
6.	1	Hitzebeständiges Glas		5540-093
7.	1	Luftregelungsblech		5311-146A
8.	1	Rauchrohrstutzen		3490-002A
9.	2m	Dichtung	Ø 7,5 mm	1982-019/meter
10.	2	Distanzhalter		5135-133
11.	1	Feder (nicht abgebildet)		6536-015
12.	2m	Dichtung	8x2 mm	1982-001/meter
13.	2	Vermiculit		6081-317
14.	1	Vermiculit		6081-318
15.	2m	Dichtung	Ø 9 mm	1982-011/meter
16.	1	Feuerrost		5490-020A
17.	2	Vermiculit		6081-167D
18.	2	Vermiculit		6081-166D
19.	2	Teefachplatte		6152-829
20.	4	Scheibenhalter		6611-004A
		Feuerraumauskleidung komplett		9900-380

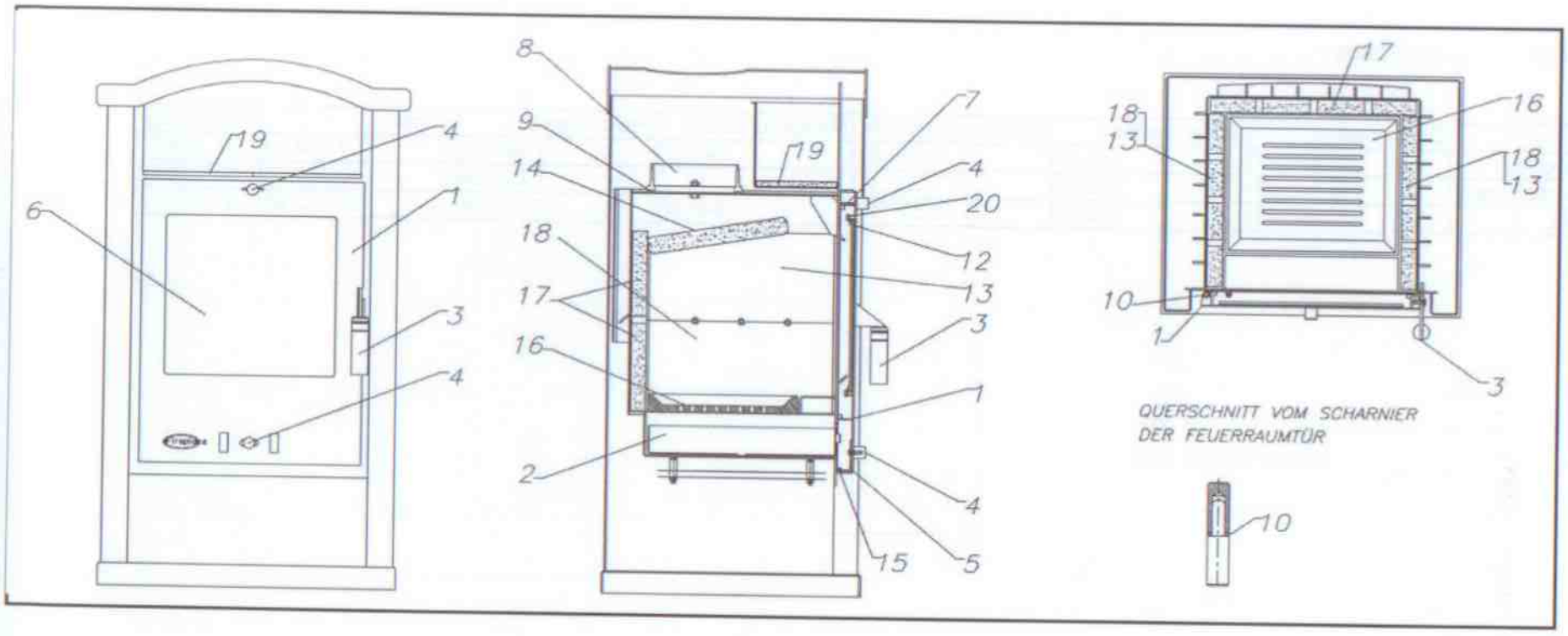
19
4
1
6
3
4
8
9
14
18
17
16
2
19
7
4
20
12
13
3
1
4
15
5
17
18
13
16
18
13
10
1
3
QUERSCHNITT VOM SCHARNIER
DER FEUERRAUMTÜR
10